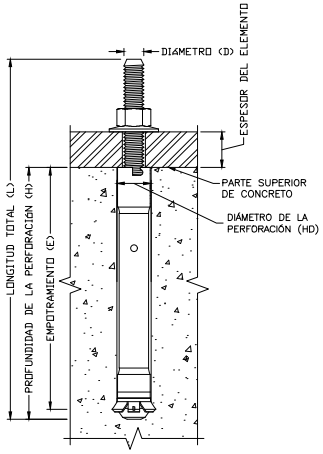


HILTI HDA-P

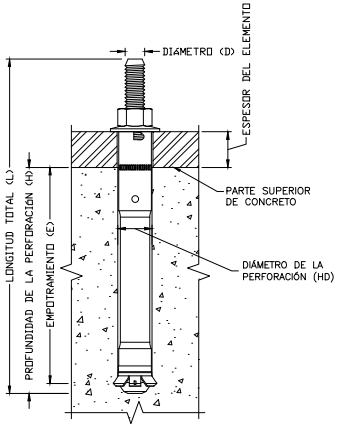


HILTI HDA-T

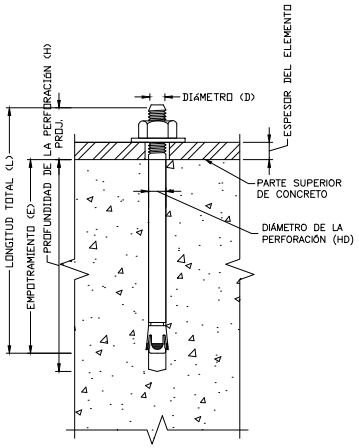


HILTI KWIK BOLT 3 (KB3) / KWIK BOLT TZ (KB-TZ) / KWIK BOLT VTZ (KB-VTZ)

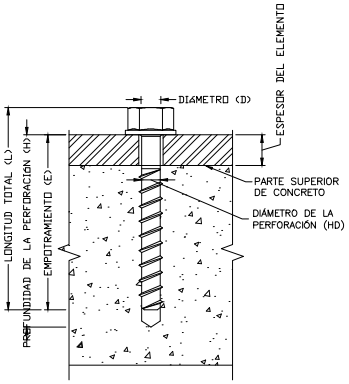


HILTI KWIK HUS-EZ

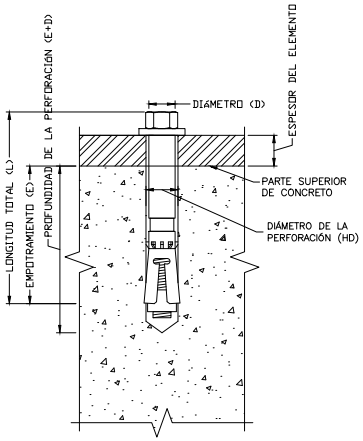


HILTI HSL-3

## NOTAS GENERALES PARA ANCLAJES POST-INSTALADOS

1) SALVO QUE SE INDIQUE EN LOS DOCUMENTOS, LOS ANCLAJES POST-INSTALADOS PARA CONCRETO ESTARÁN COMPUESTOS POR LOS TIPOS DE ANCLAJES SIGUIENTES SEGÚN LO PREVISTO POR PARTE DE HILTI.

1. ANCLAJES ADHESIVOS PARA USO EN CONCRETO FISURADO Y NO FISURADO:
   - 1.1. SISTEMA HILTI HIT-HY 200 SAFESET CON VARILLA HILTI HIT-Z POR ICC ESR-3187
   - 1.2. SISTEMA HILTI HIT-HY 200 SAFESET CON BROCA HUECA (TE-CD/TE-YD) Y VC 20/40 ASPIRADOR CON VARILLA HAS-E POR ICC ESR-3187
   - 1.3. SISTEMA HILTI HIT-RE 500 V3 SAFESET CON BROCA HUECA (TE-CD/TE-YD) Y VC 20/40 ASPIRADOR CON VARILLA HAS-E POR ICC ESR-3814
   - 1.4. SISTEMA HILTI HIT-RE 500 V3 SAFESET CON HERRAMIENTA DE RUGOSIDAD (TE-YRT) CON VARILLA HAS-E POR ICC ESR-3814 PARA PERFORACIÓN CON DIAMANTE

2. ANCLAJES MECÁNICOS PARA USO EN CONCRETO FISURADO Y NO FISURADO:
   - 2.1. ANCLAJE DE AUTOEXCAVADO HILTI HDA POR ICC ESR-1545
   - 2.2. ANCLAJE DE EXPANSIÓN HILTI HSL-3 ICC ESR-1545
   - 2.3. ANCLAJE ATORNILLABLE HILTI KWIK HUS-EZ Y KWIK HUS-EZ-I POR ICC ESR-3027
   - 2.4. ANCLAJE DE EXPANSIÓN HILTI KWIK BOLT-TZ POR ICC ESR-1917
   - 2.5. ANCLAJE DE EXPANSIÓN HILTI KWIK BOLT-TZ DIÁMETRO 3/8", 1/2" Y 5/8" CON SISTEMA SAFESET DE TORQUE AJUSTABLE (HERRAMIENTA DE LLAVE DE IMPACTO SIW-6A-A22 Y SISTEMA DE TORQUE AJUSTABLE SI-AT-A22) POR ICC ESR-1917
   - 2.6. ANCLAJE DE EXPANSIÓN HILTI KWIK BOLT-VTZ POR ICC ESR-3904
   - 2.7. ANCLAJE DE EXPANSIÓN HILTI KWIK BOLT 3 (SOLAMENTE CONCRETO NO FISURADO) POR ICC ESR-2302
   - 2.8. ANCLAJE DE EXPANSIÓN HILTI KWIK BOLT 3 DIÁMETRO 3/8", 1/2" Y 5/8" CON SISTEMA SAFESET DE TORQUE AJUSTABLE (HERRAMIENTA DE LLAVE DE IMPACTO SIW-6AT-A22 Y SISTEMA DE TORQUE AJUSTABLE SI-AT-A22) (SOLAMENTE CONCRETO NO FISURADO) POR ICC ESR-2302

3) LA CAPACIDAD DE ANCLAJE UTILIZADO EN EL DISEÑO SE BASARÁ EN LOS DATOS TÉCNICOS PUBLICADOS POR HILTI U OTRO MÉTODO, SEGÚN LO APROBADO POR EL INGENIERO ESTRUCTURAL. LAS SOLICITUDES DE SUSTITUCIÓN POR PRODUCTOS ALTERNATIVOS DEBEN SER APROBADOS POR ESCRITO POR EL INGENIERO ESTRUCTURAL. EL CONTRATISTA DEBERÁ PRESENTAR LOS CÁLCULOS QUE DEMUESTRAN QUE EL PRODUCTO SUSTITUTO ES CAPAZ DE ALCANZAR LOS MISMOS VALORES DE CARGA QUE EL PRODUCTO ESPECIFICADO. LAS SUSTITUCIONES DEBERÁN SER EVALUADAS SEGÚN EL REPORTE DE EVALUACIÓN ICC ESR, MOSTRANDO CONFORMIDAD CON EL CÓDIGO DE REFERENCIA DE CONSTRUCCIÓN PARA USOS SÍSMICOS, RESISTENCIA DE CARGAS, CATEGORÍA DE INSTALACIÓN Y DISPONIBILIDAD DE INSTRUCCIONES DE INSTALACIÓN CLARAS. LA EVALUACIÓN DEL ANCLAJE ADHSEIVO DEBERÁ CONSIDERAR TAMBIÉN FLUENCIA, TEMPERATURA DE SERVICIO Y TEMPERATURA DE INSTALACIÓN.

4) INSTALE LOS ANCLAJES SEGÚN LAS INSTRUCCIONES DEL FABRICANTE INCLUIDAS EN EL EMBALAJE

5) LOS ANCLAJES SOBE CABEZA DEBEN ESTAR INSTALADOS POR MEDIO DEL SISTEMA HILTI PROFI.

6) LA CAPACIDAD DE LOS ANCLAJES DEPENDE DEL ESPACIAMIENTO Y LAS DISTANCIAS AL BORDE. INSTALE LOS ANCLAJES DE ACUERDO CON EL ESPACIAMIENTO Y LA DISTANCIA AL BORDE INDICADA EN LOS PLANOS.

7) EL ACERO DE REFUERZO EXISTENTE EN LA ESTRUCTURA DE CONCRETO PUEDE CREAR CONFLICTO CON LA UBICACIÓN ESPECÍFICA DE LOS ANCLAJES. SALVO QUE SE INDIQUE EN LOS PLANOS QUE LAS BARRAS SE PUEDEN CORTAR, EL CONTRATISTA DEBE REVISAR LOS PLANOS ESTRUCTURALES Y DEBE LOCALIZAR LA POSICIÓN DE LAS BARRAS DE REFUERZO EN LAS POSICIONES DE LOS ANCLAJES, MEDIANTE EL HILTI FERROSCAN, GPR, X-RAY, CHIPPING U OTROS MEDIOS.

8)ENSAYO EN SITIO DE ANCLAJES:
- 8.1 EN EL CASO DONDE SE DESCONOCE EL SOPORTE, SE RECOMIENDA UNA PRUEBA EN EL SITIO. SE PUEDE SOLICITAR UN MÁXIMO DE "X" PRUEBAS DE TRACCIÓN POR APLICACIÓN CON EL MISMO DIÁMETRO Y CON LA MISMA CARGA.
- 8.2 LA PRUEBA DE TRACCIÓN SE LLEVA A CABO EN PRESENCIA DE UN REPRESENTANTE DEL CLIENTE Y/O LA OFICINA DE DISEÑO. LA PRUEBA DEBE SER REALIZADA POR PERSONAL CAPACITADO.
- 8.3 LA PRUBA DE TRACCIÓN SE LLAVA A CABO POR MEDIO DE UN APARATO DIGITAL CALIBRADO Y ESPECIALIZADO QUE PUEDE MEDIR TANTO LA CARGA DE PRUEBA COMO EL DESPLAZAMIENTO EN FUNCIÓN DEL TIEMPO.
- 8.4 LA PRUEBA CONTIENE UN INFORME DETALLADO CON VALORES, MEDIDAS NUMÉRICAS Y FOTOS.

| CONTRACT NO | DWG NO | REV. | SCALE: |
|---|---|---|---|

| REFERENCE DRAWINGS | | | |
|---|---|---|---|
| DWG NO | TITLE | DWG NO | TITLE |

| NO | REVISION | BY | CHK | APP | DATE | NO | REVISION | BY | CHK | APP | DATE |
|---|---|---|---|---|---|---|---|---|---|---|---|

DRAWN: DATE:
CHECKED:
APPROVED:
APPROVED:

SEAL:

DWG TITLE